Seinäpaneelien asennusohje
Väggskiva monteringsanvisning

LUE ENNEN PAKKAUKSEN AVAAMISTA!

LÄS DETTA INNAN DU ÖPPNAR FÖRPACKNINGEN!

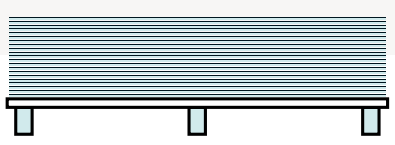

Varastointi
Förvaring

Säilytä paneelit kuivassa tilassa ja vaaka-asennossa pakkauksessaan asennukseen asti.

Förvara skivorna torrt, plant och liggande i förpackningen fram till montering.



Väh. 72 tuntia | Min. 72 timmar

Säilytä paneeleja vaaka-asennossa pakkauksessaan normaaleissa huoneolosuhteissa vähintään 72 tuntia (pidempään, jos niitä on aiemmin säilytetty kylmässä). Suhteellisen kosteuden (RH) on oltava 30–60 % ennen asennusta ja sen aikana. Jos suhteellinen kosteus nousee asennuksen jälkeen yli 60 %:n tai laskee alle 30 %:n, saumat voivat avautua tai paneelit kupertua toleranssien ulkopuolelle.

Förvara skivorna plant i förpackningen under normala rumsförhållanden i minst 72 timmar (längre om de har förvarats kallt). Den relativa luftfuktigheten (RF) i rummet måste vara mellan 30 % och 60 % före och under monteringen. Om RF efter monteringen överstiger 60 % eller understiger 30 % kan glipor eller kupning utanför toleranserna uppstå.

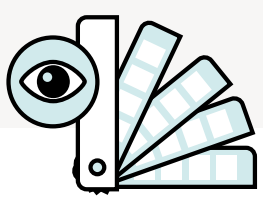

Silmämääräinen tarkastus
Visuell kontroll

Tarkista värien yhteensopivuus ja mahdolliset virheet ennen asennusta.

Kontrollera färgöverensstämmelse och eventuella defekter före installation.

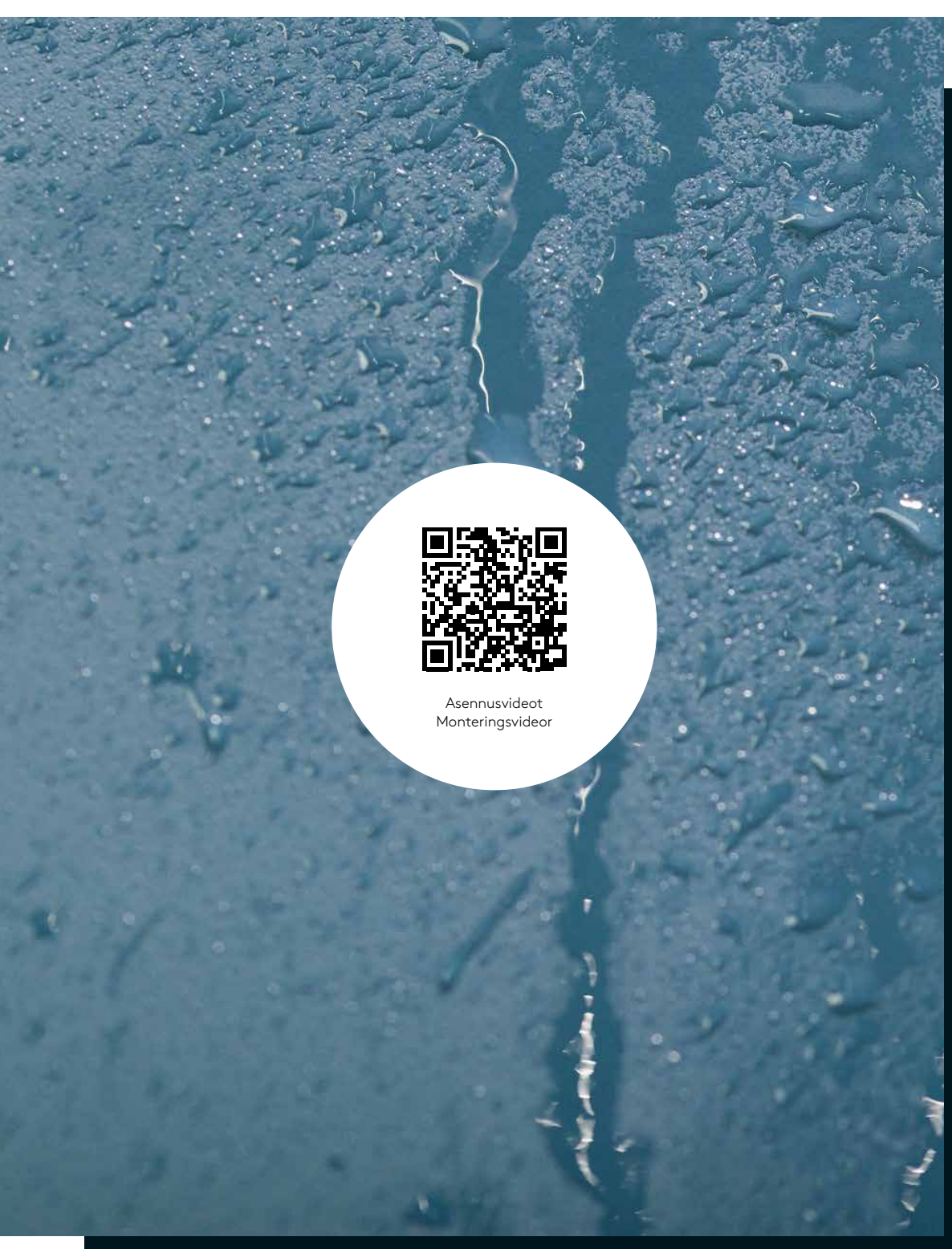

Asennusvideot
Monteringsvideor

Walls built for life

Jotta seinäsi olisivat kestävät ja säilyisivät vuosikymmeniä, Fibo-seinäpaneelit on valmistettu vanerisydämestä, joka on tasapainotuskerroksen ja koristeellisen, helposti puhdistettavan ja huollettavan painelaminaatin välissä. Fibo Aqualock tekee asennuksesta helppoa ja takaa tasaisen lopputuloksen. Järjestelmän puhdistus- ja hoito-ohjeet löydät verkkosivuiltamme.

För att dina väggar ska hålla i flera decennier är Fibo väggskivor tillverkade med en kärna av plywood mellan ett balanslaminat på baksidan och ett dekorativt högtryckslaminat på framsidan, som är enkelt att rengöra och underhålla. Fibo Aqualock ger enkel montering och ett hållbart resultat. Besök webbplatsen för drift- och skötselinstruktioner.

AQUALOCK from Fibo

GREENGUARD

epd®

CE

UKCA

Web: **fibosystem.com** / E-mail: **info@fibosystem.com**

FIBO-TARVIKKEET | FIBO TILLBEHÖR

Fibo korvaa höyrynsulun, kun kaikki saumat on tiivistetty.

Fibo ersätter ångspärr på yttervägg när samtliga skivskarvar är förseglade.



Poista Fibo Wipes -jäämät välittömästi saippuavedellä!
Tvätta bort rester från Fibo Wipes omedelbart med tvålvatten!

VAROITUS: Fibo Seal Remover ja Fibo Wipes voivat vahingoittaa tiettyjä pintoja ja materiaaleja tai vaikuttaa niihin, mukaan lukien akryyli, komposiittimateriaalit ja muut herkät pinnat. Testaa aina yhteensopivuus pienellä, huomaamattomalla alueella ennen käyttöä.

Lue alla oleva Puhdistus ja hoito -osio.

VARNING: Fibo Seal Remover och Fibo Wipes kan skada eller påverka vissa ytor och material, inklusive akryl, komposit och andra känsliga material. Testa alltid kompatibiliteten på en liten, dold yta före användning.

Läs mer om Rengöring & underhåll längst ned på denna sida.

1 INTERNAL CORNER PROFILES


Hidden Internal Corner profile 90°


2-part Internal Corner profile 90°


Standard Internal Corner profile 90°


Internal Corner profile 135°

2 EXTERNAL CORNER PROFILES

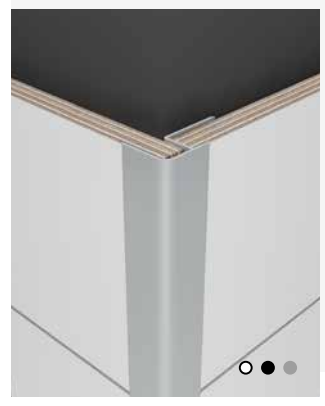
External Corner profile 90°

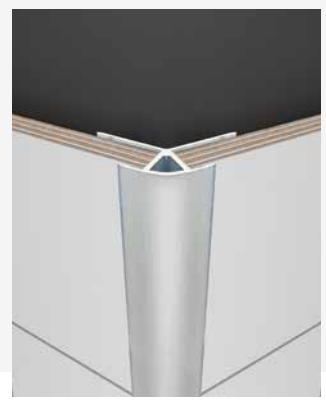
External Corner profile 135°

3 L-PROFILES/FINISHING PROFILES


L-profile Small


L-profile Wide

4 BASE PROFILE


Base profile

5 COMBI PROFILE


Combi profile

6 STACKING PROFILE


Stacking profile - horisontal



TARVITTAVAT TYÖKALUT | VERKTYG DU BEHÖVER

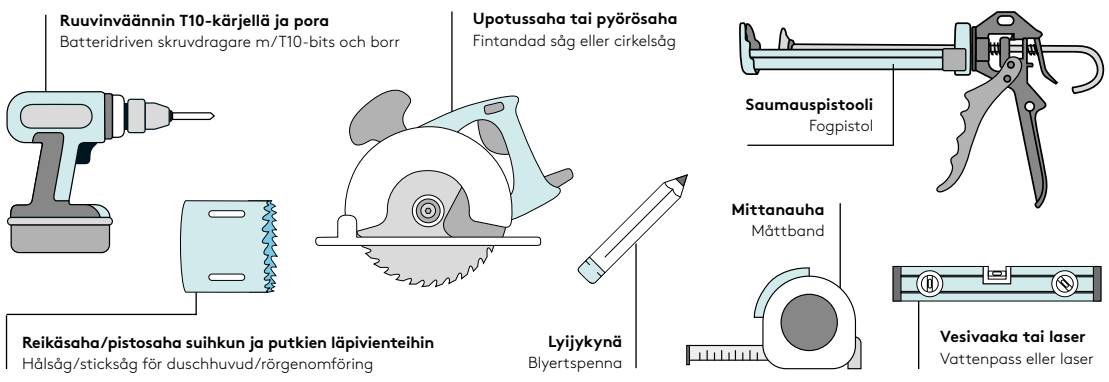

VAROITUS: Sähkötyökaluja on käytettävä varoen, jotta paneelit eivät vahingoitu.
VARNING: Verktyg måste hanteras varsamt för att undvika skador på skivorna.

PANEELIEN SAHAAMINEN | KAPNING AV SKIVOR

Huom: Sahanterän hampaiden tulee osoittaa laminaattia/kuviopintaa kohti lohkeilun estämiseksi.
OBS! Sågtänderna ska peka mot laminatet/dekoren för att undvika flisning.

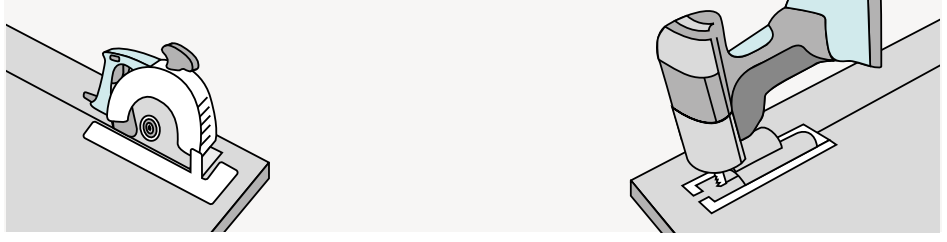

HUOM: Suosittelemme kevyttä keinuvaa liikettä edestakaisin, kun paneeleja napsautetaan yhteen, jotta Aqualock-liitos lukittuu kunnolla. Fibo Grip antaa paremman hallinnan liittämisen aikana. Tarvittaessa voit napauttaa kevyesti paneelin oikealla puolella olevaa naulausreunaa Fibo Tapping Tool -työkalulla varmistaaksesi, että paneeli on kokonaan lukittunut.
OBS! Vi rekommenderar en vaggande rörelse när skivorna klickas ihop för att säkerställa en god sammanfogning av Aqualock. Med Fibo Grip får du bättre kontroll vid sammanfogningen. Vid behov kan du knacka försiktigt på spikläppen på skivans högra sida med Fibo Tapping Tool för att säkerställa att skivan är helt låst.

RUUVINREIKIEN TIIVISTÄMINEN | SÅ TÄTAR DU SKRUVHÅL I SKIVAN

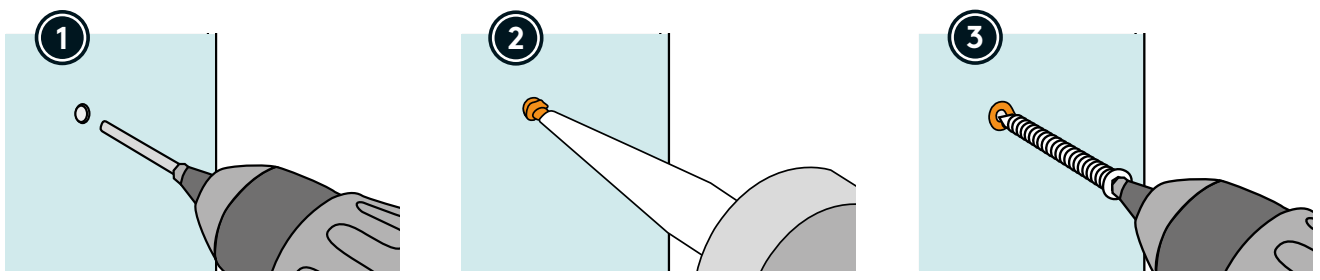

FIBO ONLINE

www.fibosystem.com
www.fibo.se
www.fibosystem.fi

Lisätietoja ja takuuehdot.
För mer information och garantivillkor.

PUHDISTUS JA HOITO | RENGÖRING & UNDERHÅLL

PUHDISTUS TUOTTEILLA FIBO SEAL REMOVER, FIBO WIPES JA FIBO SEALING TOOLS
Suihkuta Fibo Seal Remover -ainetta saumausmassajäämien päälle ja anna sen vaikuttaa ohjeiden mukaisesti. Poista sen jälkeen mahdollisimman paljon saumausmassaa saumauslastalla. Kun pinta on kuiva ja sen voi tarkastaa hyvässä valossa, tarkista lopputulos. Jos jäämiä tai tahroja on edelleen näkyvissä, paneelin voi tarvittaessa käsitellä Fibo Wipes -liinoilla. Huom: Fibo Seal Remover ja Fibo Wipes voivat vahingoittaa tiettyjä pintoja ja materiaaleja tai vaikuttaa niihin, mukaan lukien akryyli, komposiittimateriaalit ja muut herkät pinnat. Testaa aina yhteensopivuus pienellä, huomaamattomalla alueella ennen käyttöä.

SAUMAUSMASSAN HOITO JA PUHDISTUS FIBO SPONGE -SIENELLÄ
Pidennä saumausmassan käyttöikää puhdistamalla oikein fibosystem.fi -sivustolla olevien "Puhdistus ja hoito" -ohjeiden mukaisesti. Erityisesti sokkelilistan ja piilosisänurkkalistan saumausmassa tulee puhdistaa säännöllisesti. Jos saumausmassa haurastuu tai vaurioituu ajan myötä, se on käsiteltävä välittömästi. Kostutettua Fibo Sponge -sientä voi käyttää erityisen vaikeisiin pintatahroihin. Noudata tuotepakkauksessa olevia käyttöohjeita.

RENGÖRING MED FIBO SEAL REMOVER, FIBO WIPES OCH FIBO SEALING TOOLS
Spraya Fibo Seal Remover på fogresterna och låt produkten verka enligt anvisningen. Ta sedan bort så mycket av fogmassan som möjligt med en fogspackel. Tvätta skivan med vatten och en ren trasa eller papper. När ytan är torr och kan inspekteras i bra ljus kontrollerar du resultatet. Vid synliga rester eller fläckar kan skivan efterbehandlas med Fibo Wipes vid behov. Obs! Fibo Seal Remover och Fibo Wipes kan skada eller påverka vissa ytor och material, inklusive akryl, komposit och andra känsliga material. Testa alltid kompatibiliteten på en liten, dold yta före användning.

UNDERHÅLL AV FOGMASSA OCH RENGÖRING MED FIBO MELAMINSVAMP
Förläng fogmassans livslängd genom korrekt rengöring enligt skötselanvisningarna på fibo.se. Särskilt fogmassa i sockelprofil och dold innerhörnsprofil bör rengöras regelbundet. Om fogmassan blir spröd eller skadad med tiden måste den åtgärdas omedelbart. En fuktad melaminsvamp (Fibo Sponge) kan användas på särskilt svåra fläckar. Följ bruksanvisningen på produktens förpackning.

Asennusvaiheet
Monteringssteg

FIBO SEAL -SAUMAUSMASSAA ON KÄYTETTÄVÄ KAIKISSA PANEELISAUMOISSA (MYÖS KUIVISSA TILOISSA), JOTTA SAUMOJEN HALKEILUN RISKI AJAN MYÖTÄ PIENENEE.

FIBO SEAL SKA ANVÄNDAS I ALLA SKIVFOGAR (ÄVEN I TORRA ZONER) FÖR ATT MINSKA RISKEN FÖR ATT TORKSPRICKOR UPPSTÅR ÖVER TID.

FIBO-SEINÄPANEELIEN ESITIIVISTYS JA SAUMAUS

Vesitiivistä järjestelmää varten levitä Fibo Seal -saumausmassaa kuvan mukaisesti. Kaikki leikkauspinnat, napsautusliitokset ja paneelin alareuna on tiivistettävä Fibo Seal -saumausmassalla, myös putkien läpivientejä varten poratut reiät.

Parhaan tuloksen saavuttamiseksi sokkelilistojen, sisänurkkalistojen ja muiden näkyvien saumojen saumauksessa suositellaan maalarinteipin käyttöä. Puhdista kaikki näkyvät pinnat ennen saumausta. Jos asennusta ei tehdä tämän asennusohjeen mukaisesti, takuu ja reklamaatio-oikeus raukeavat. Poista ylimääräinen saumausmassa Fibo Seal Remover- ja Fibo Wipes -tuotteilla. Puhdistustarvikkeista paneelin pintaan jäävä kalvo on poistettava välittömästi.

SÅ FÖRSEGLAR OCH FOGAR DU FIBO VÄGGSKIVOR

För ett vattentätt system, applicera Fibo Seal enligt illustrationen. Alla snittytor, skarvar och skivans underkant ska förseglas i våtzon – även vid håltagning för rörgenomföring.

För bästa resultat vid fogning av sockelprofil, innerhörnsprofil och andra synliga fogar rekommenderas maskeringstejp. Se till att rengöra alla ytor innan fogmassan appliceras. Om monteringen inte utförs enligt denna monteringsanvisning upphör garanti och reklamationsrätt att gälla. Använd Fibo Seal Remover och Fibo Wipes för att ta bort överflödig fogmassa. Film från rengöringstillbehör ska omedelbart tas bort från skivorna.

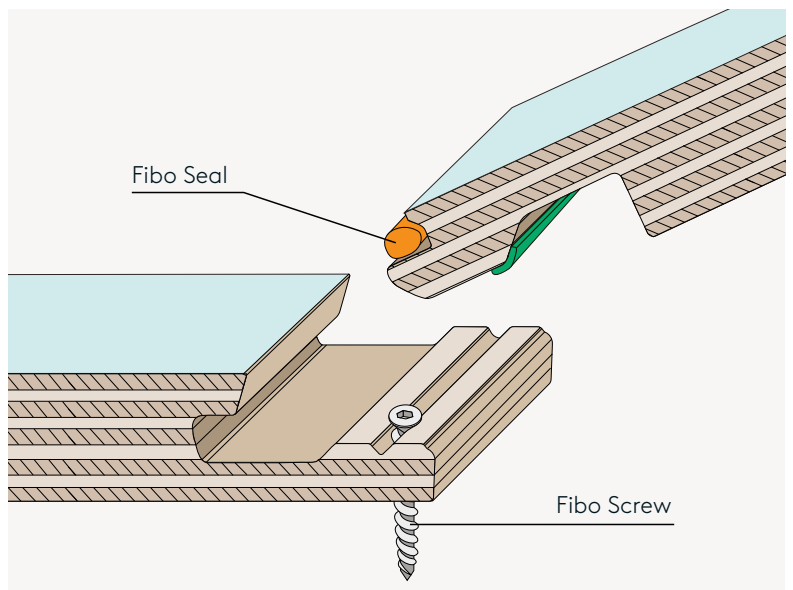

Saumojen tiivistys
Fogmassa

Esitiivistä paneelin sivun ja alareunan leikkauspinnat
Snittytor som ska förseglas

1 TAUSTASEINÄVAIHTOEHDOT
VÄLJ RÄTT BAKVÄGG

Taustaseinässä on käytettävä lisätukea, jos siihen asennetaan raskaita esineitä, kuten kaappeja, WC-istuimia, suihkuistuimia, tukikahvoja tai vastaavia.
Tasaisuustoleranssi: suurin sallittu tasaisuuspoikkeama +/-2 mm/2 metriä. Seinäpaneelien taakse ei tarvita erillistä vedeneristettä.

Använd extra förstärkning i bakväggen om tunga föremål som skåp, toalett, duschsits, stödhandtag eller liknande ska monteras.
Planhetstolerans: Maximal planhetsavvikelse +/-2 mm/2 meter. Det behövs ingen ångspärr eller tätskiktsmembran bakom väggskivorna.

A **Puurunko tai teräsrunko 70 mm**
Träreglar eller stålreglar 70 mm

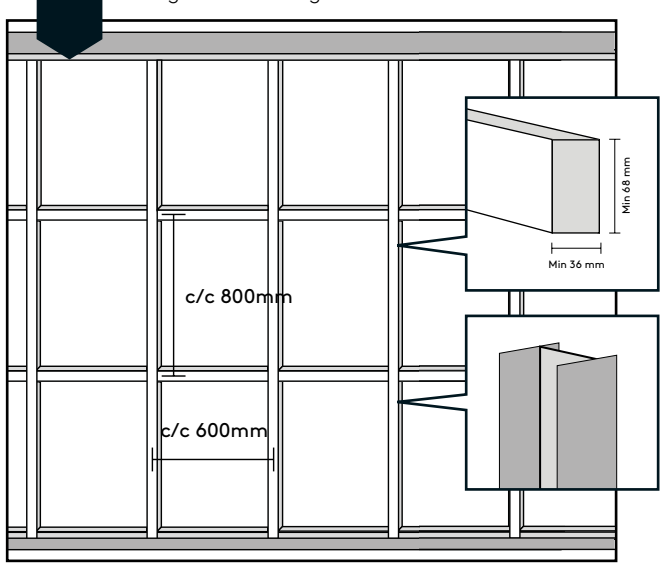

B **Rakennusvaneri/OSB, luokka 3**
Plywood/OSB klass 3

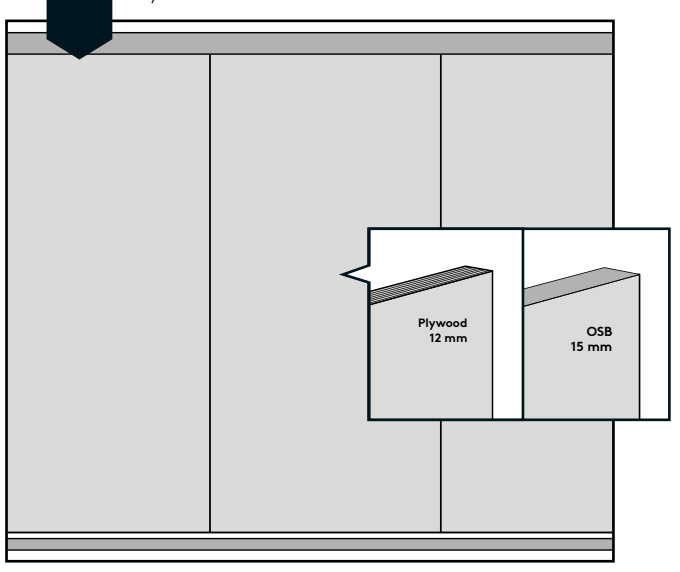

C **Sahatavara 18 mm puu-/teräsrungon päällä**
Råspont 18 mm på trä-/stålreglar

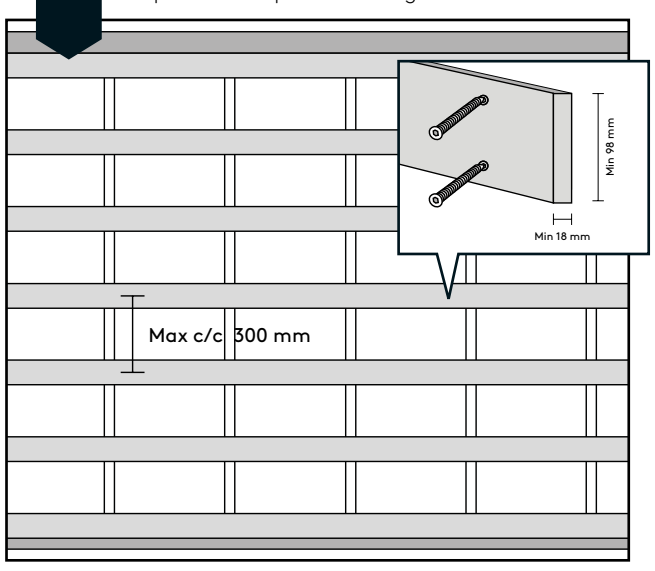

Myös vähintään 12 mm:n vaneria, jossa on ponttaus kaikilla neljällä sivulla, voidaan käyttää (esim. 12x300x2400 mm). Suositeltu levyjen välinen jako on noin 300 mm.

Minst 12 mm plywood med spont på fyra sidor kan också användas (till exempel 12x300x2400 mm). Rekommenderat avstånd mellan skivorna är ca 300 mm.

D **Betoniseinä ja Fibo-ruuvit**
Betongvägg med Fibo-skruvar

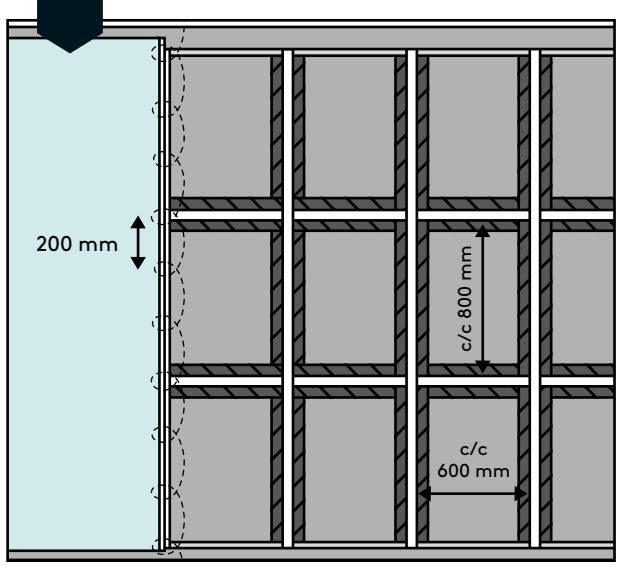

Maanpinnan alapuolisessa ulkoseinässä tarvitaan ulkopuolinen lämmöneristys, salaojittavat materiaalit ja ulkopuolinen kosteussuojaus. Varmista ennen asennusta, että seinän sisäpinta on kuiva. Uudisrakennuksissa voi olla tarpeen odottaa, kunnes betoni on kuivunut enintään 85 %:n suhteelliseen kosteuteen.

Kun asennetaan betoni- tai muurattuun seinään ruuveilla, rungon tulee koostua pystyrimoista k/k 600 mm ja vaakarimoista k/k 800 mm, molemmat leveä puoli seinää vasten. Rimojen vähimmäiskoko on 23 x 48 mm. Puurunkoa käytettäessä rimojen taakse tarvitaan kapillaarikatko.

För en yttervägg under marknivå krävs utvändig isolering, dränerande material och fuktskydd på utsidan. Se till att väggens insida är torr före montering. I nyuppförda byggnader kan det vara nödvändigt att vänta tills betongen har torkat till en relativ fuktighet på högst 85 %.

Vid montering på betong- eller murväggar med skruvar bör regelverket bestå av vertikala reglar med c/c 600 mm och horisontella läkt med c/c 800 mm, båda med den breda sidan mot väggen. Reglar och läkt ska ha en dimension på minst 23 x 48 mm. Ett kapillärbrytande skikt bakom reglarna krävs om du använder träreglar.

E **Vahvistettu kipsilevy, ruuvit ja Fibo Seal**
Hård gipsskiva med skruvar och Fibo Seal

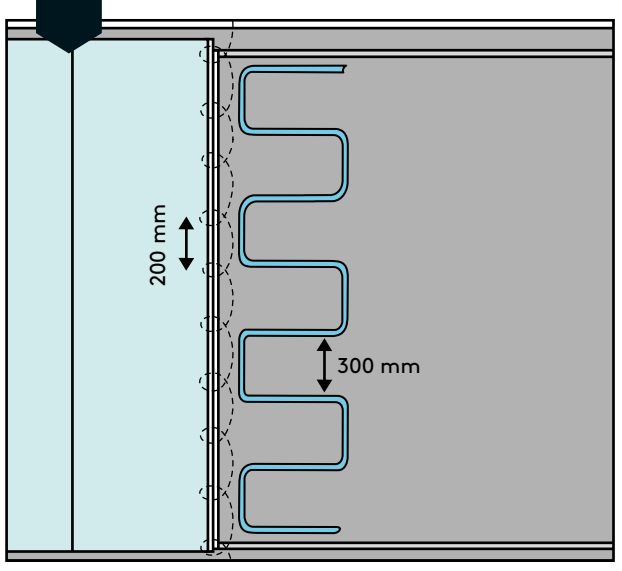

Kun seinäpaneelit asennetaan suoraan esimerkiksi iskunkestävään kipsilevyyn, käytä aina Fibo Seal -saumausmassan ja ruuvien yhdistelmää. Kun paneeli on sovitettu kuivana paikalleen, levitä Fibo Seal piirroksen mukaisesti (merkitse paneelin paikka, jotta Fibo Seal voidaan levittää seinään tarkasti).

Noudata vakioruuviväliä, noin 200 mm ruuvien välillä. Älä kiristä ruuveja liian lujaa tai liian nopeasti, sillä se voi vahingoittaa kierteitä ja heikentää pitävyyttä. Suosittelemme Fibo-ruuveja 3,0 x 20 mm, mutta myös 3,0 x 20 mm:n puuruuveja (uppokanta, sopii ruuvausreunaan) voidaan käyttää. Noudata muita asennusohjeessa kuvattuja asennusvaiheita.

Vid montering direkt på hård gipsskiva ska alltid en kombination av Fibo Seal och skruvar användas. Efter torrmontering av skivan appliceras Fibo Seal enligt ritningen (markera skivans position för exakt applicering av Fibo Seal på väggen).

Följ standardavståndet på ca 200 mm mellan varje skruv. Undvik att dra åt skruvarna för hårt eller för snabbt, eftersom det kan skada gängorna och minska fästförmågan. Vi rekommenderar Fibo-skruvar 3,0 x 20 mm, men träskruvar 3,0 x 20 mm från t.ex. Essve kan också användas. Följ i övrigt monteringsstegen som beskrivs i monteringsanvisningen.

F **Liimaus betoniseinään**
Limning på betongvägg

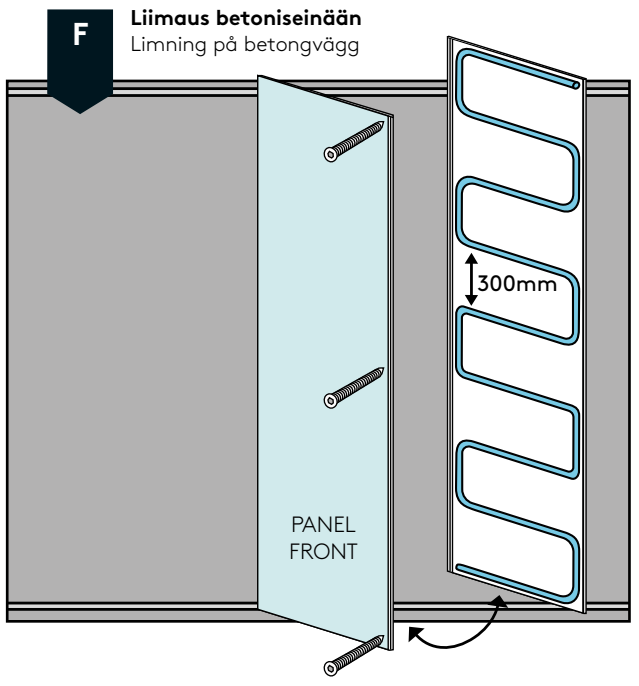

Fibo Adhesive = = 6 mm

När panelen limmas på en betongvägg ska du se till att underlaget är torrt (RF < 85 %/CM < 2 %), jämnt och dammfritt. Placera panelen och fäst den genom att trycka den mot väggen. Kom ihåg att skruva fast den första panelen enligt bilden. Kontrollera nationella byggregler för mer information.

= = 6 mm

Kun paneeleja liimataan betoniseiniin, varmista, että seinä on kuiva (RH < 85 %/CM < 2 %), jotta liima tarttuu kunnolla. Joillakin betonipinnoilla voidaan tarvita pohjustetta ennen liimausta. Noudata aina pohjusteen valmistajan ohjeita. Muista kiinnittää ensimmäinen paneeli ruuveilla kuvan mukaisesti. Huom: Fibo asettaa vaatimukset taustaseinän tasaisuudelle ja vakaudelle. Alustan soveltuvuuden arviointi, mukaan lukien mahdollinen pohjustustarve, on asentajan vastuulla.

Vid limning av skivor på betong, se till att väggen är torr (RF < 85 %/CM < 2 %), ren och fri från damm och lösa partiklar för att säkerställa god vidhäftning. På vissa betongytor kan primer behövas före limning. Följ alltid primertillverkarens anvisningar. Kom ihåg skruvar i första skivan – se figur. Obs! Fibo ställer krav på bakväggens planhet och stabilitet. Bedömning av underlagets lämplighet och eventuellt behov av primer är installatörens ansvar.

2 RATKAISUT PUTKIEN LÄPIVIENTEIHIN
LÖSNINGAR FÖR RÖRGENOMFÖRING

Leikkauspinnat on tiivistettävä, kun putkien läpivientejä varten porataan reikiä. Noudata asennusohjeissa seinärasiavalmistajien ohjeita. Kuvassa esitetyt ratkaisut ovat EAD 030437-00-0503 -hyväksyttyjä järjestelmiä. PP- ja kupariputkien hyväksyntä on dokumentoitu SINTEF Technical Approval 2289 -hyväksynnällä. Huom: Joihinkin muoviputkityyppeihin Fibo Seal ja muut saumausmassat eivät tartu. Tällöin putket on pohjustettava tai läpivientien tiivistämiseen on käytettävä kiristysrengasta/tiivistemansettia.

Snittytor ska förseglas vid håltagning för rörgenomföring. För fullständig monteringsanvisning för EAD 030437-00-0503-godkända lösningar, följ väggdosetillverkarnas anvisningar. Godkännande av PP- och kopparrör är dokumenterat i SINTEF Teknisk Godkjenning 2289. OBS! Det finns vissa typer av plaströr där Fibo Seal och annan fogmassa inte fäster. I sådana fall måste de primas eller så måste en klämring/manschett användas för att täta runt genomföringarna.

First step in all cases

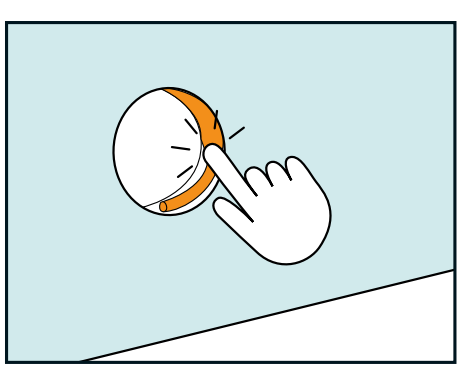

A **Roth/Sanipex**

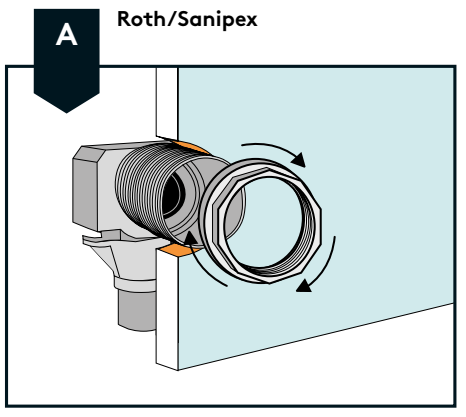

B **PP-/PVC pipes - 110 mm**

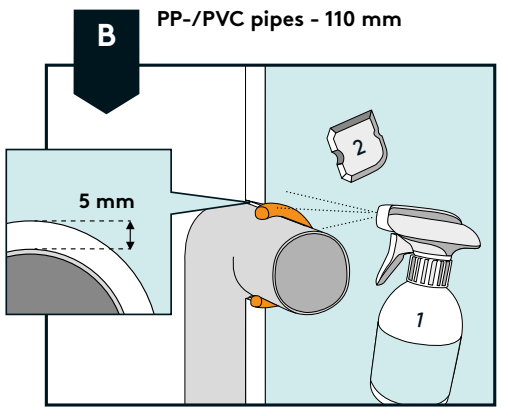

C **Copper pipes**

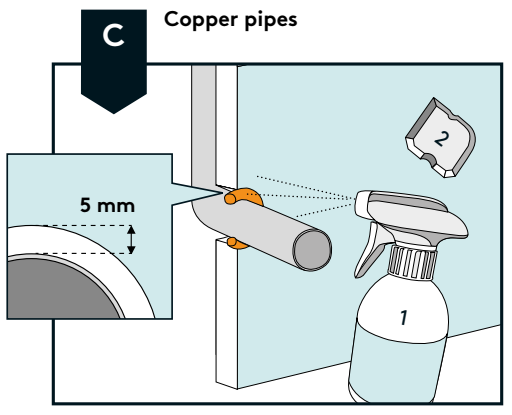

BVN 34.510 **DIN 18534**

3 YLÄREUNAN SAUMAUS, JATKOSLISTA JA ULKONURKKALISTA
AVSLUTNING MOT TAK, SKARVPROFIL OCH YTTERHÖRNSPROFIL

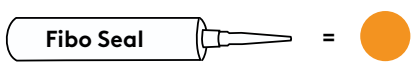

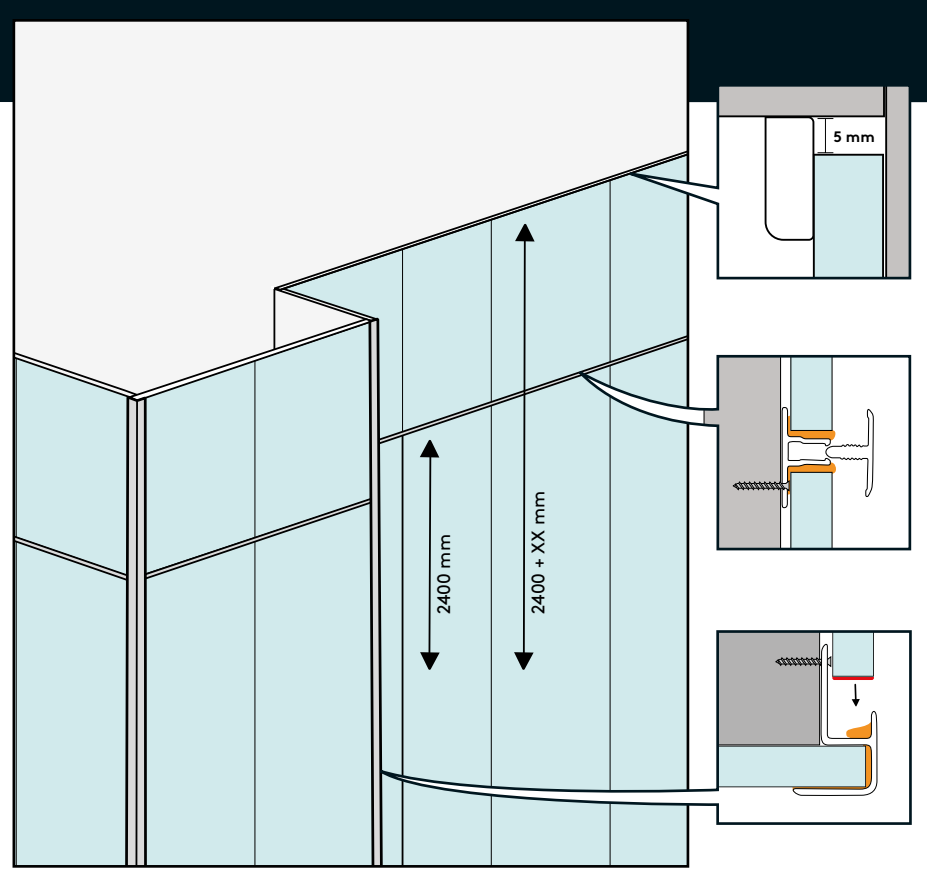

4 VALITSE LIITOS LATTIAN VEDENERISTEESEEN
AVSLUTNING MOT GOLVETS TÄTSKIKT

A **Muovimatto/sivelyeriste**
Golvmatta/tätskikt

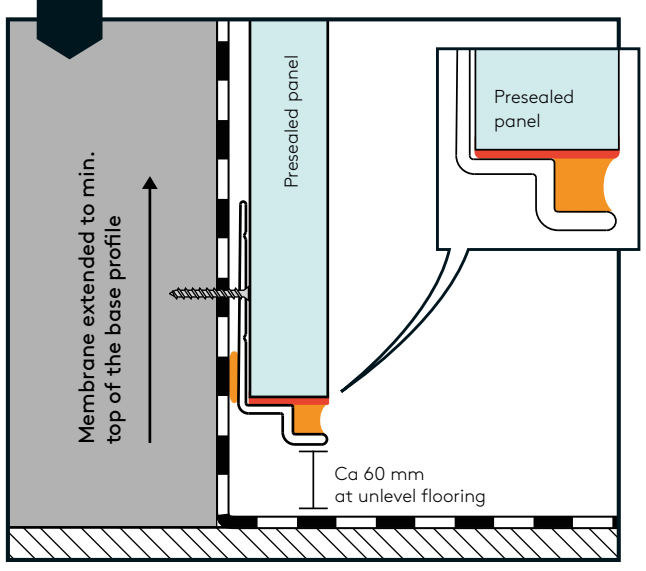

B **Helmalaatta ja vedeneriste**
Sockelplatta med tätskikt

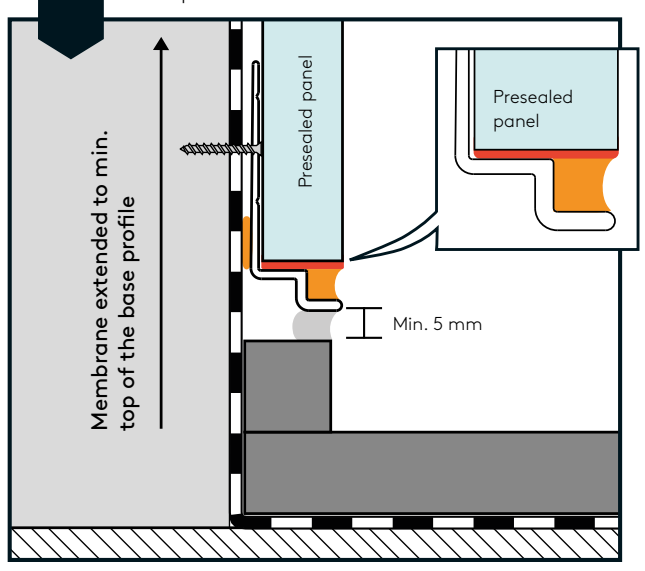

C **Fibo lattiaan asti – muovimatto/sivelyeriste**
Fibo till golv – golvmatta/tätskikt

Lattiaan asennuksen vaatimukset:
1. Lattian on oltava vaakasuora sokkelilistan asennuskohdassa
2. Lattiassa on oltava kaato seinästä lattiakaivoa kohti
3. Sokkelilistan ja lattiapinnoitteen väliin tulee levittää saumausmassaa hygieenisyyden säilyttämiseksi

Krav vid montering mot golv:
1. Golvet där sockelprofilen monteras måste vara i våg
2. Golvet måste ha fall från väggen mot golvbrunnen
3. Fibo Seal bör appliceras mellan sockelprofil och golv för att undvika att smuts samlas

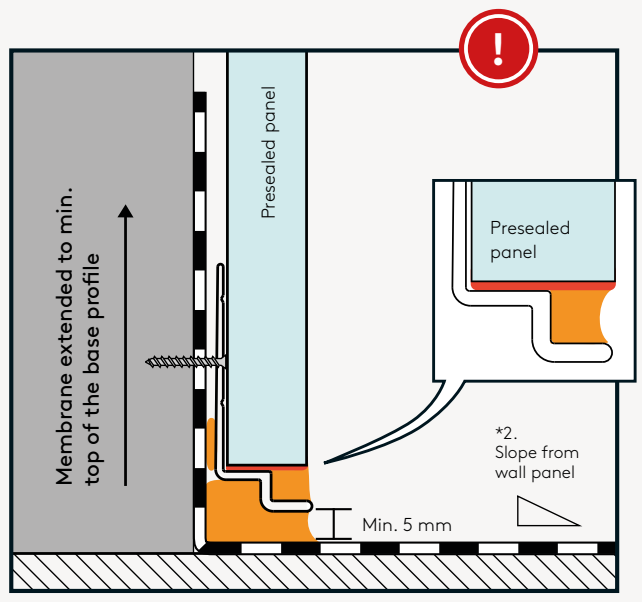

Vaihtoehdot A, B ja C ovat yleisesti hyväksyttyjä ratkaisuja, jotka on testattu EAD 030437-00-0503:n mukaisesti.

Alternativ A, B och C är universellt godkända lösningar, testade enligt EAD 030437-00-0503.

EAD 030437-00-0503:een viitataan seuraavissa:
EAD 030437-00-0503 hänvisas till i:

BVN 34.510

5 VALITSE HALUAMASI NURKKALISTA 5A TAI 5B
VÄLJ HÖRNPROFIL 5A ELLER 5B

A 2-OSAINEN SISÄNURKKALISTA
2-DELAD INNERHÖRNSPROFIL

Fibo Seal =

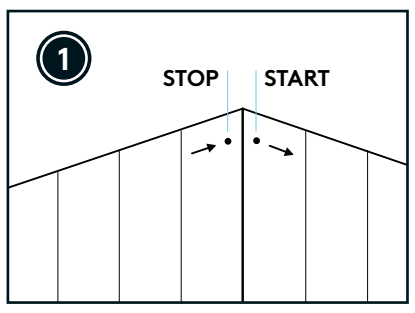

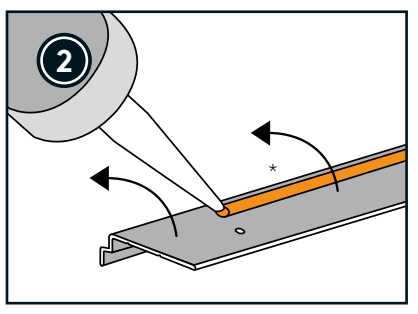

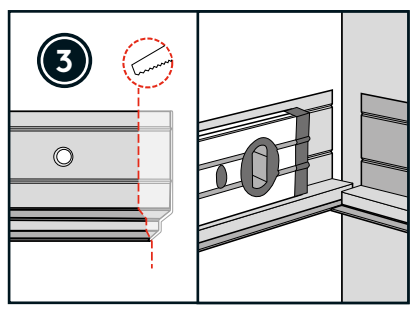

Suositeltu etäisyys nurkasta: 2–3 mm, jotta vedeneriste ei puhkea.
Rekommenderat avstånd från hörnet: 2–3 mm för att undvika att tätskiktet punkteras.

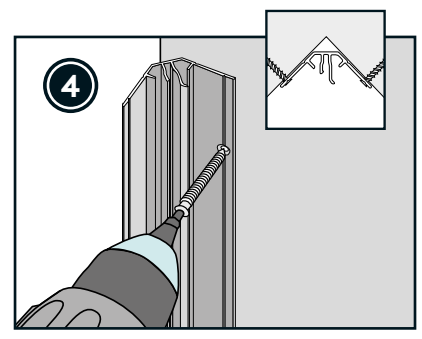

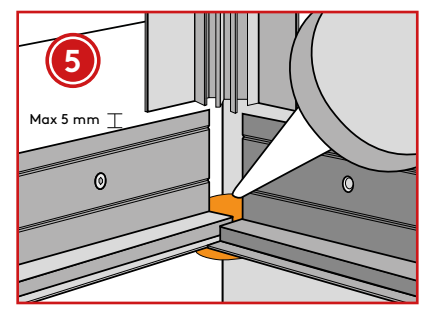

Ratkaiseva vaihe vesitiiviin lopputuloksen varmistamiseksi.
Viktigt för att säkerställa ett vattentätt hörn.

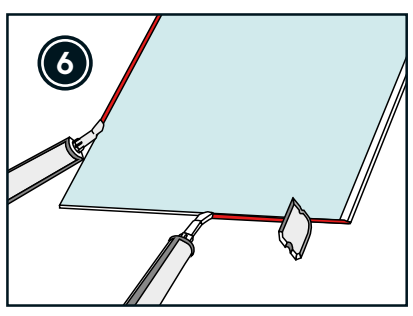

Esitiivistä leikkauspinnat ja paneelin alareuna.
Försegla snittytor och skivans nedre kant.

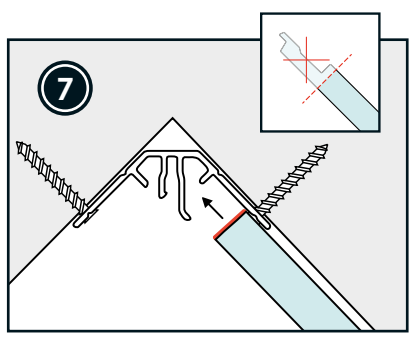

Poista Aqualock ja esitiivistä leikkausreunat.
Ta bort Aqualock och försegla snittytorna.

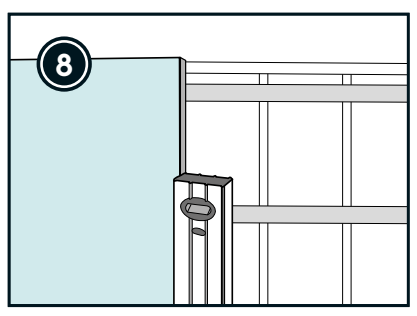

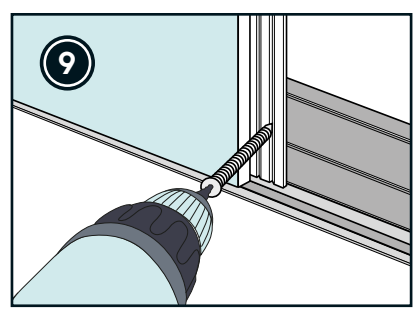

Ruuvaa sokkelilistan läpi.
Skruva genom sockelprofilen.

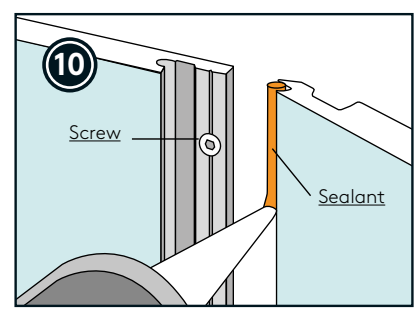

Ruuviväli k/k 200 mm. Ruuvaa varovasti, jotta ruuvi ei uppoa liian syvälle.
Skruvavstånd c/c 200 mm. Skruva försiktigt så att skruven inte går för djupt.

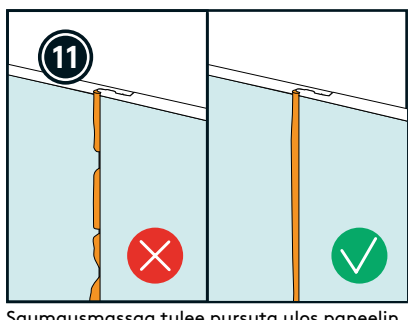

Saumausmassaa tulee pursuta ulos paneelin koko pituudelta.
Fogmassan ska tränga ut längs hela skivans längd.

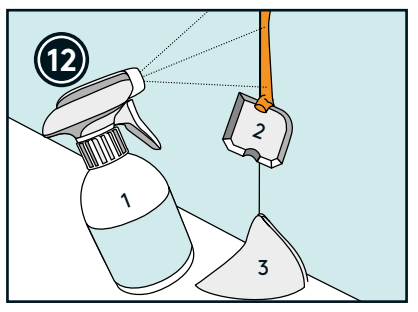

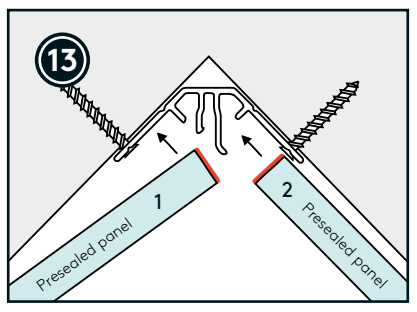

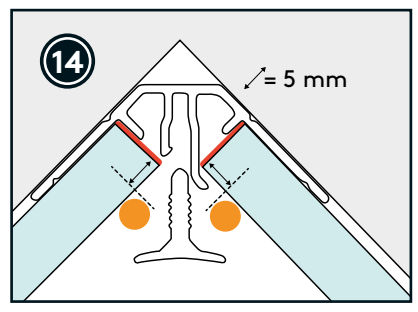

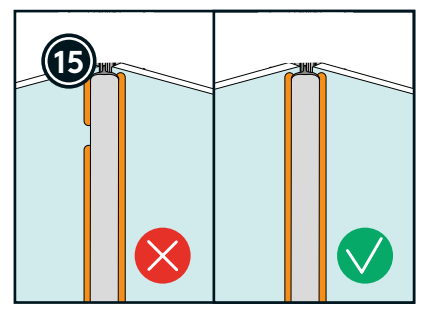

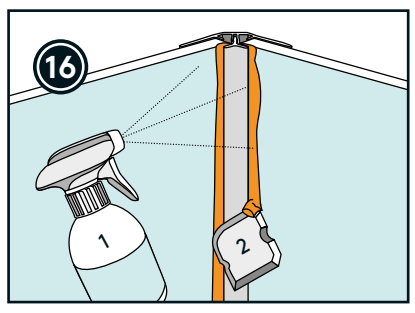

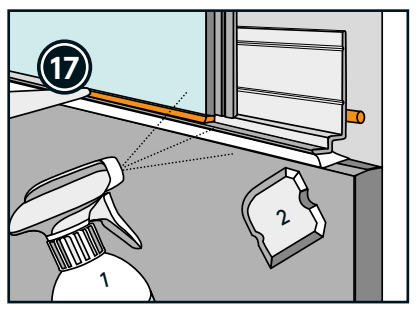

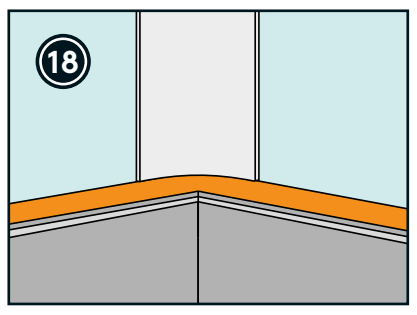

Älä asenna nurkkalistaa tätä alemmas – sen tulee olla samassa tasossa paneelin alareunan kanssa.
Placera inte hörnprofilens yttre del längre ned än så här, i jämnhöjd med skivans nedre kant.

B PIILOSISÄNURKKALISTA
DOLD HÖRNPROFIL

Fibo Seal =

Profile Tape =

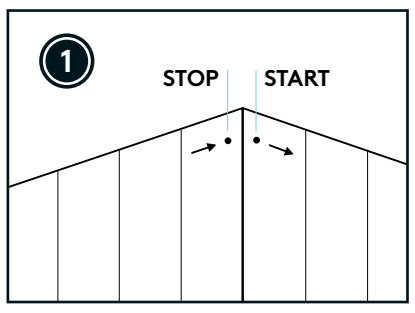

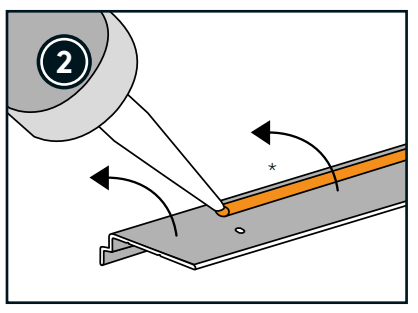

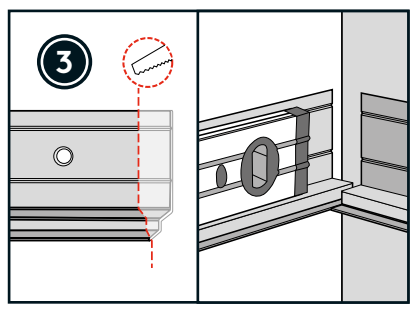

Suositeltu etäisyys nurkasta: 2–3 mm, jotta vedeneriste ei puhkea.
Rekommenderat avstånd från hörnet: 2–3 mm för att undvika att tätskiktet punkteras.

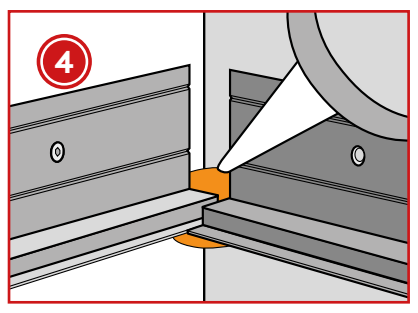

Ratkaiseva vaihe vesitiiviin lopputuloksen varmistamiseksi.
Viktigt för att säkerställa ett vattentätt hörn.

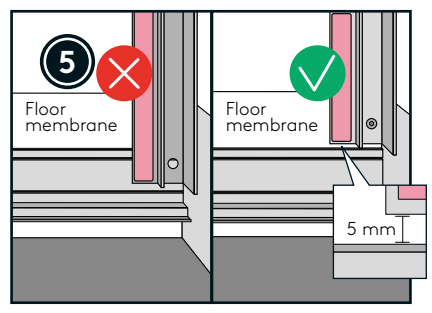

Asenna nurkkalista 5 mm sokkelilistan yläpuolelle.
Hörnprofilen ska monteras 5 mm ovanför sockelprofilen.

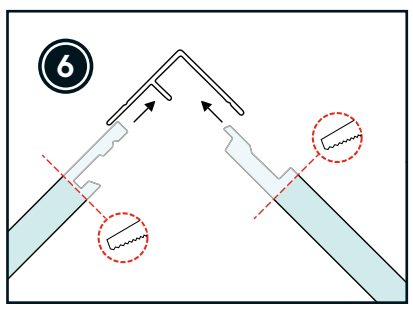

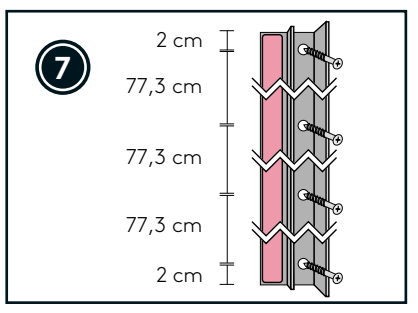

Huom: Kun huonekorkeus on yli 2400 mm: katkaise ja jatka nurkkalista.
Obs! Vid takhöjd över 2400 mm: Kapa och skarva hörnprofilen.

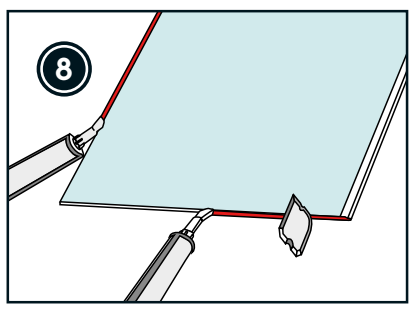

Esitiivistä leikkauspinnat ja paneelin alareuna.
Försegla snittytor och skivans nedre kant.

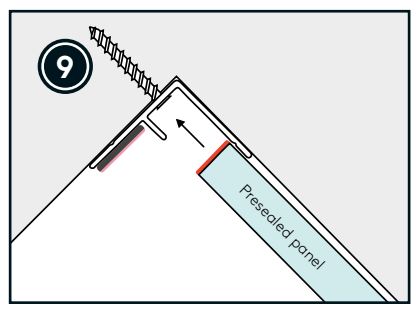

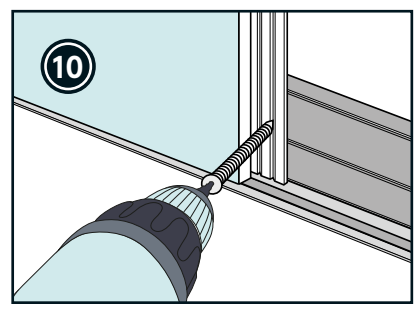

Ruuvaa sokkelilistan läpi.
Skruva genom sockelprofilen.

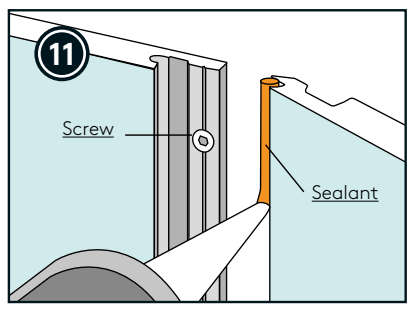

Ruuviväli k/k 200 mm. Ruuvaa varovasti, jotta ruuvi ei uppoa liian syvälle.
Skruvavstånd c/c 200 mm. Skruva försiktigt så att skruven inte går för djupt.

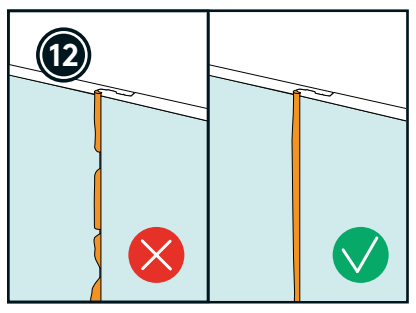

Saumausmassaa tulee pursuta ulos paneelin koko pituudelta.
Fogmassan ska tränga ut längs hela skivans längd.

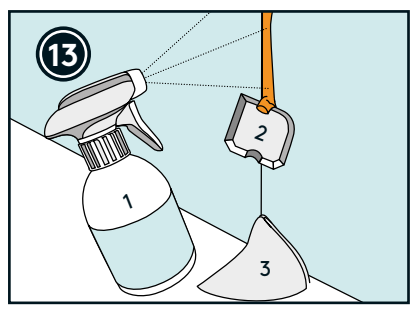

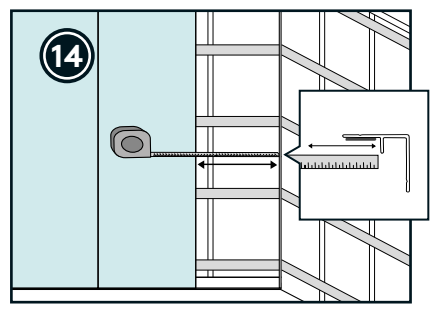

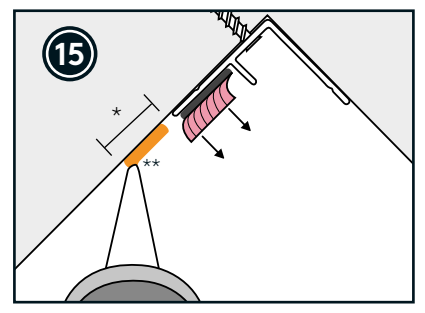

*** Taustaseinävaihtoehto 1C: saumausmassanauhan leveys 18 mm. Umpinainen taustaseinä: saumausmassanauhan leveys 6 mm.**
För bakväggslösning 1C: Fog-/limbredd 18 mm.
För heltäckande vägg: Fog-/limbredd 6 mm.

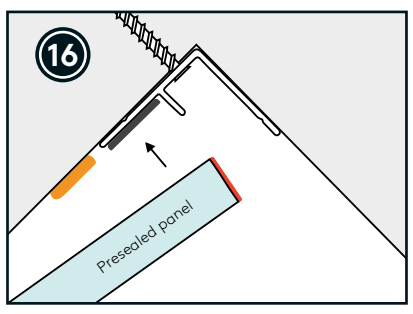

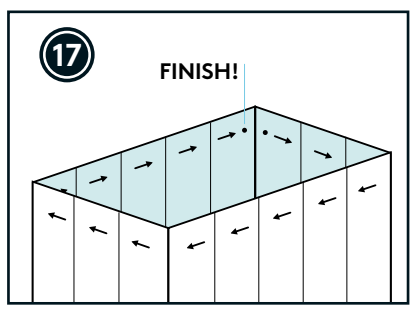

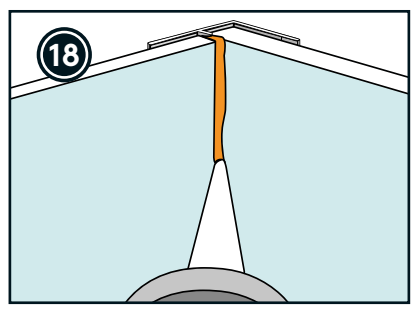

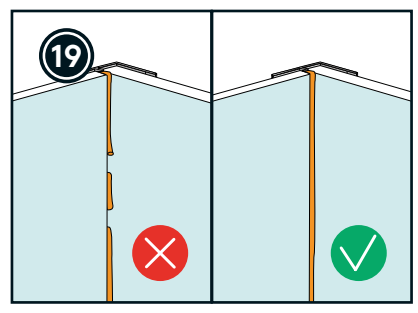

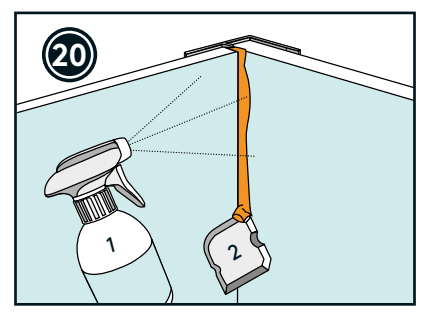

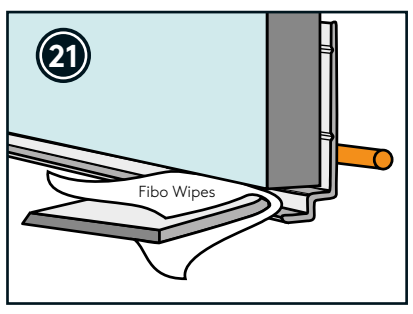

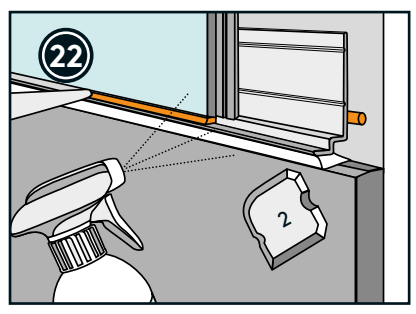

MUISTA! Puhdista paneelit aina asennuksen jälkeen neutraalilla pesuaineella. Tämä on tärkeää parhaan lopputuloksen saavuttamiseksi. Erityisen vaikeat tahrat voi poistaa Fibo Seal Remover- ja Fibo Sponge -tuotteilla.

KOM IHÅG! Tvätta alltid skivorna med neutralt rengöringsmedel efter montering. Detta är viktigt för bästa möjliga slutresultat. Extra svåra fläckar kan tas bort med Fibo Seal Remover och Fibo Sponge.